FPCV - Clapet anti-retour à bride

Description

Le clapet anti-retour FPCV avec embouts à bride, pour une utilisation dans les applications corrosives et toxiques les plus exigeantes. Il est disponible pour les normes DIN PN 10/16 et ANSI 150.

Caractéristiques

- Convient à une installation horizontale et verticale
- Raccord à bride pour les installations où version Wafer n'est pas utilisable
- Ressort et soupape guidés - empèche le désalignement
- Construction idéale pour applications à basse pression
- Construction à passage intégral pour débit maximal et perte de charge minimale
- Ressort en Hastelloy C276 en standard, autres matériaux sur demande
- Pression de levage 14 mbar
- Distance entre brides standard
- Autres raccordements sur demande

Matériaux

Pos.	Quantité	Description	Matériaux	Spécification	DIN matériaux
1	1	Corps	Acier / PFA	ASTM A216 Gr. WCB / PFA	1.0619 / PFA
2	1	Ressort	Hastelloy® C276	ASTM B574 Gr UNS N10276	2.4819
3	1	Soupape	PTFE renforcé de verre	BS6564 UA1/1	-
4	4 / 6	Ecrou	Acier inoxydable	ASTM F594 Gr. 304	1.4301
5	4 / 6	Boulon	Acier inoxydable	BS970 Pt 1 Gr 303S42	1.4305
6	1	Entrée de vanne	Acier / PFA	ASTM A216 Gr. WCB / PFA	1.0619 / PFA
		Revêtement	60 µm, RAL 5015	Epoxy	-
		Revêtement PFA	ASTM D 3307		

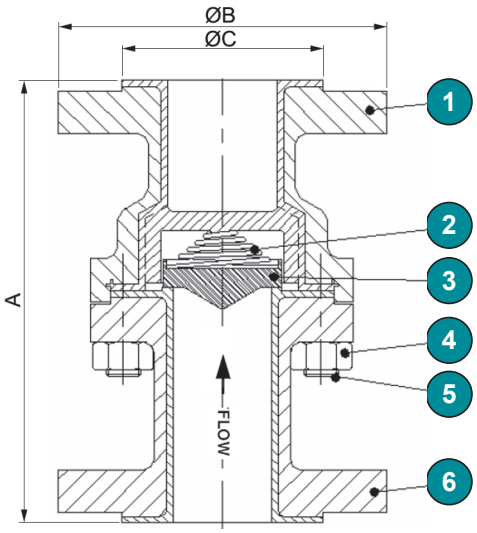

A dedicated member of the AVK Group

Dimensions

Taille nominale		Longueur totale	Diamètre bride	Face surélevée	Poids
Système de tuyauterie ANSI 150					
Pouce	mm	A	ØB	ØC	kg
1	25	152	110	51	3.9
1½	40	178	125	73	7.1
2	50	203	150	92	9.5
3	80	241	190	127	17.1
4	100	292	230	157	27.7
Système de tuyauterie DIN PN 10/16					
Pouce	mm	A	ØB	ØC	kg
1	25	160	115	68	4
1½	40	200	150	88	7
2	50	230	165	102	10
3	80	310	200	138	20
4	100	350	220	158	30

Tableau pression / température

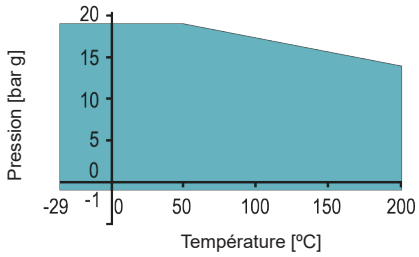

Options

Composant	Description
Corps	Acier inoxydable
Revêtement	PFA conductif
Longueur	Longueur totale spéciale
Ressort	Autres normes de raccordement
	PTFE encapsulé
	Autres matériaux de ressort
	Sans ressort (soupape flottante)

Codification

FPCV	080	.	3	3	.	3HT	.	0TG	-	S
❶	❷		❸	❹		❺		❻		❼

❶	**Type**	**FPCV**	Clapet anti-retour à bride
❷	**Diamètre nominal**	**025 - 100**	mm
❸	**Pression de service**	**3**	16 bar
❹	**Raccordement bride**	**3**	PN 10/16
		A	Classe ANSI 150
			autres sur demande
❺	**Corps**	**3HT**	Acier / PFA
		4MT	Acier inoxydable / PFA
❻	**Soupape**	**0TG**	PTFE renforcé de verre
❼	**Ressort**		Sans ressort (soupape flottante)
		S	Hastelloy C276

The technical data are noncommittal and do not assure you of any properties. Please refer to our general sales conditions. Modifications without notice.
© 2024 InterApp AG, all rights reserved