B13 - Geflanschter Hochleistungskugelhahn ½“ - 6"

Beschreibung

Kugelhahn ANSI 150 mit Flanschanschluss und zweiteiligem Gehäuse, voller Durchgang. Montageflansch für Antriebe nach ISO 5211. Antistatische und feuersichere Ausführung.

Produktmerkmale

• Flanschanschluss	1/2“ - 6"Flansche ANSI/ASME B16.5"
• Einbaulänge	1/2" - 6" ANSI/ASME B16.10
• Konstruktion	Gemäß API 6D-1745
• Prüfung	Gemäß API 598, API 6D
• Max. Betriebsdruck	40 bar
• Temperaturbereich	-50°C ÷ 200°C, Versionen für niedrigere oder höhere Temperaturen auf Anfrage
• Feuersichere Ausführung	Gemäß BS 6755-2 und ISO 10497
• Flüchtige Emission	Gemäß ISO 15848-1
CE	Die Kugelhähne B13 erfüllen die Sicherheitsanforderungen der Druckgeräterichtlinie 2014/68/EU (PED) Anhang 1 für Fluide der Gruppen 1 und 2.
• ATEX	Zertifiziert nach ATEX 2014/34/EU

Konstruktion

1	Zweiteiliges Gehäuse	AISI 316 / A105N
2	Anschluss	AISI 316 / A105N
3	Kugel	AISI 316L
4	Welle	AISI 316L
5	Kugelsitz	PTFE
6	Dampfdichtung	PTFE
7	Gehäusedichtung	PTFE
8	O-Ring	FVMQ
9	Unterlegscheibe	PTFE
10	Stopfbüchsenring	AISI 316
11	Konische Federscheibe	AISI 316
12	Mutter	AISI 316
13	Handhebel	AISI 316
14	O-Ring	FVMQ
15	Schraube DIN 933	A4-70
16	Abdeckung des Handhebels	PVC

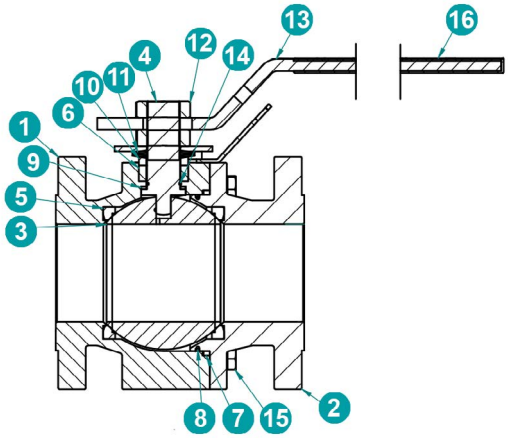

Druck-/Temperaturdiagramm

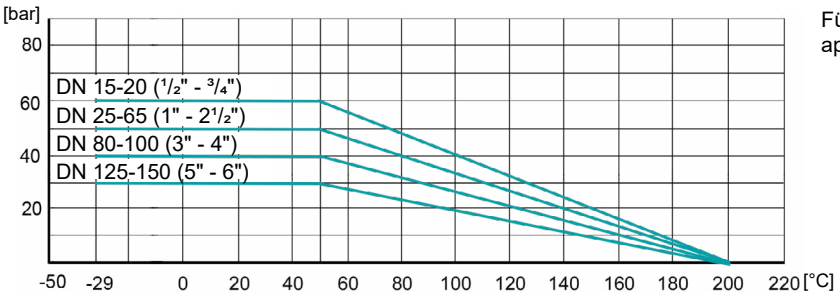

Für Temperaturen >100°C ist eine Konsole mit Adapter zwischen Kugelhahn und Antrieb erforderlich.

InterApp

A dedicated member of the AVK Group

Typenschlüssel

B13	22	F	A	.	025	.	SS	T	-	..
❶	❷	❸	❹		❺		❻	❼		❽

❶ **Typ**	B13	Kugelhahn mit Flanschanschluss und ISO Top-Flansch		
❷ **Ausführung**	22	2/2 Wege, zweiteiliges Gehäuse		
❸ **Bohrung**	F	Voller Durchgang		
❹ **Baulänge**	A	ANSI B16.10		
❺ **Größe**	015-150	DN 15-150 (½" - 6“)		
❻ **Werkstoffe Gehäuse / Kugel**	C	Gehäuse Kohlenstoffstahl	ASTM A150N	
	S	Gehäuse rostfreier Stahl	AISI 316	
	S	Kugel rostfreier Stahl	AISI 316L	
❼ **Werkstoffe Sitzring**	T	Sitzring	PTFE	
❽ **Sonderausführungen**	+MP	Bügel + Kupplung (AISI 316)		

Andere Werkstoffe auf Anfrage.

Abmessungen

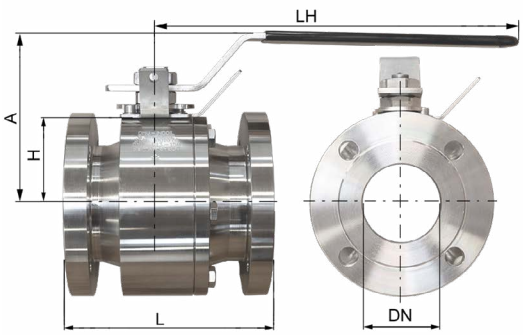

B1322FA Baulänge DN 15-150 ANSI B16.10

	DN	Size	L	A	H	LH	F	ØG	ISO 5211	Drehmmente (Nm) ANSI 150	[kg]
B1322FA.015.SST	15	½"	108	87	35	160	8	12	F03	7	3,9
B1322FA.020.SST	20	¾"	117	94	41	160	8	12	F03	12	4,2
B1322FA.025.SST	25	1"	127	106	50	175	10	16	F04	19	5,8
B1322FA.032.SST	32	1¼"	140	116	54	210	10	16	F04	21	8,3
B1322FA.040.SST	40	1½"	165	120	59	210	10	16	F05	38	10,8
B1322FA.050.SST	50	2"	178	147	72	275	14	22	F05	49	15,1
B1322FA.065.SST	65	2½"	190	162	86	275	14	22	F07	90	23,5
B1322FA.080.SST	80	3"	203	178	89	370	19	27	F07	110	29
B1322FA.100.SST	100	4"	229	192	105	370	19	27	F10	164	41,6
B1322FA.150.SST	150	6"	394	287	158	700	30	42	F12	405	114

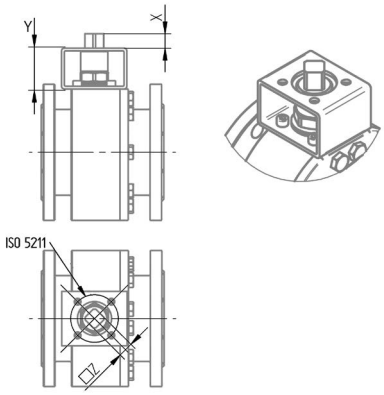

B1322FA mit ISO 5211 Halterung

	DN	Size	X_{min}	Y	□Z	ISO 5211
B1322FA.015.SST	15	½"	10	40	9x9	F03
B1322FA.020.SST	20	¾"	10	40	9x9	F03
B1322FA.025.SST	25	1"	12	60	11x11	F04
B1322FA.032.SST	32	1¼"	12	60	11x11	F04
B1322FA.040.SST	40	1½"	16	60	14x14	F05
B1322FA.050.SST	50	2"	16	60	14x14	F05
B1322FA.065.SST	65	2½"	19	60	17x17	F07
B1322FA.080.SST	80	3"	19	60	17x17	F07
B1322FA.100.SST	100	4"	24	60	22x22	F10
B1322FA.150.SST	150	6"	29	80	27x27	F12

Die technischen Daten sind unverbindlich. Sie beinhalten keine Zusicherung von Eigenschaften. Es gelten unsere Allgemeinen Verkaufsbedingungen. Änderungen vorbehalten.
© 2025 InterApp AG, all rights reserved