Bianca –
für anspruchsvolle Anwendungen und höchste Sicherheit.

Absperrklappe mit PTFE-Auskleidung

InterApp

Vielseitig einsetzbar, immer zuverlässig.

Bianca ist die zentrische Absperrklappe mit PTFE-Auskleidung für korrosive Medien und hochreine Anwendungen. Sie ist in den Größen DN 32 bis DN 900 erhältlich.

Seit über 20 Jahren wird sie in der Schweiz hergestellt und hat sich aufgrund ihrer Langlebigkeit und ihrer hervorragenden Eigenschaften bei aggressiven Medien für viele anspruchsvolle Anwendungen durchgesetzt.

Um den hohen Anforderungen in verschiedensten Industrien zu entsprechen, ist Bianca mit Sphäroguss- oder Edelstahl-Gehäuse verfügbar. Dank leitfähigen Scheiben- und Manschettenwerkstoffen kann sie auch in explosionsgefährdeten Bereichen eingesetzt werden.

Die hohe Verfügbarkeit an Halbfabrikaten ermöglicht sehr kurze Lieferzeiten, dies sogar bis zu den größten Nennweiten DN 900.

Hochstehende technische Eigenschaften für herausragende Leistungsfähigkeit

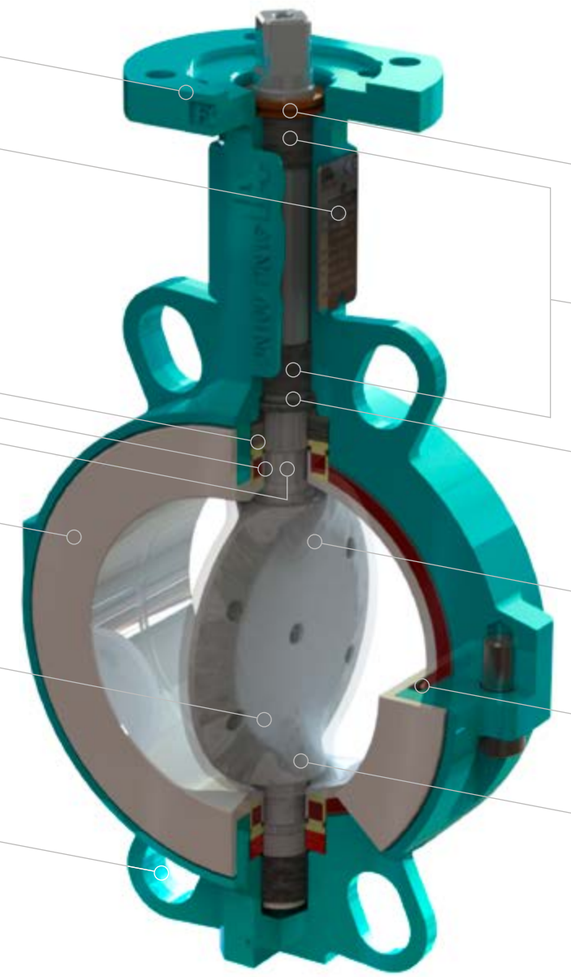

—

Fluoroplastomer gemäß FDA 177.1550 und EU No. 10/2011
High-Purity, LABS freie und Ausführungen für den explosionsgefährdeten Bereich erhältlich

Der hohe Manschettenkragen, die PFA-Ummantelung an der Welle sowie eine auf Lebensdauer vorgespannte Sicherheits-Wellen-Abdichtung garantieren nicht nur eine ausgezeichnete primäre, sondern auch eine langanhaltende Sekundärdichtung an der Welle, auch bei höherer Schalthäufigkeit und bei hohen Temperaturen.

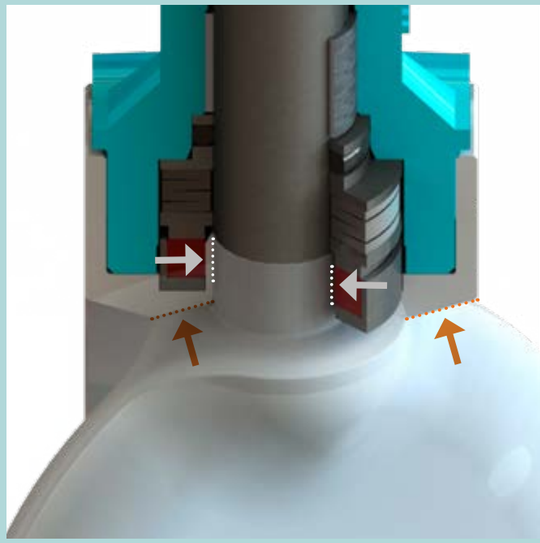

Für jede Anwendung die richtige Material-kombination

Von hochglanzpolierten Edelstahl-Scheiben mit Ultraflon® Manschette in High-Purity-Ausführung für Pharma-anwendungen bis hin zu PFA-ummantelten Scheiben mit PTFE-Manschette für die hochkorrosive chemische Industrie – die Absperrklappe Bianca lässt sich individuell für viele Anwendungen konfigurieren. Eine hohe Qualität und eine sichere und zuverlässige Funktionsweise stehen dabei immer im Vordergrund.

Höchste Sicherheit bei der Herstellung von pharmazeutischen Wirkstoffen

—

Mit InterApp-Absperrklappen Bianca

Nennweite Bianca DN 50 — DN 200
FDA-konform
Ausführung für den explosionsgefährdeten Bereich

Bachem ist eine unabhängige, technologie-orientierte und börsenkotierte Biochemie-Firma, die die Pharma- und Biotechindustrie beliefert. Das Unternehmen spezialisiert sich auf die Prozessentwicklung und Herstellung von Peptiziden und komplexen organischen Molekülen als Acitve Pharmaceutical Ingredients (API's) sowie von innovativen Biochemikalien für Forschungszwecke.

Begleitend zu den sterilen Prozessen der Biotechnologie werden parallel Lösungsmittel z.B. bei der Extraktion von Rohmaterialien eingesetzt. Nach deren Einsatz werden die Lösungsmittel aufbereitet, bzw. fachgerecht recycelt.

2008 hat die Bachem AG ein neues Tanklager für unbenutzte und benutzte Lösungsmittel gebaut und dafür Edelstahl-Kugelhähne und Bianca Absperrklappen der Firma InterApp eingesetzt.

Lösungsmittel sind oft korrosiv und in bestimmten Aggregatzuständen explosiv. Der gesamte Prozess erfordert daher höchste Sicherheit und Zuverlässigkeit. Zudem müssen produktberührte Werkstoffe, die im Kontakt mit dem Lösungsmittel stehen, die Anforderungen der amerikanischen Food and Drug Administ-ration (FDA) erfüllen.

Die InterApp Kugelhähne und Absperrklappen wurden insbesondere zum Einsatz in der Ex-Zone ausgewählt und installiert (außen: Zone 1 IIB T4 / innen: Zone 0 IIB T4).

Für die Tanks mit frischem Lösungsmittel wurden sowohl Kugelhähne vom Typ BVC21 mit Handhebel und pneumatischen Stellantrieben verwendet, als auch Absperrklappen vom Typ Bianca mit Flanschaugengehäuse. Die Bianca Absperrklappen wurden in den Nennweiten DN 50 bis DN 200 mit Edelstahlscheiben (316 l) und elektrisch leitfähiger PTFE-Manschette ausgewählt. Sie sind manuell oder pneumatisch betätigt und in einigen Fällen mit Rückmeldereinheit ausgestattet. Produktberührte Werkstoffe erfüllen hierbei die FDA-Konformität.

Im Kontakt mit verbrauchten Lösungsmitteln wurde die Absperrklappe Bianca ebenfalls eingesetzt, jedoch mit elektrisch leitfähig ummantelter PFA-Klappenscheibe und zum Teil pneumatischer Betätigung.

InterApp Armaturen erfüllen die Anforderungen des Kunden und gleichzeitig die Anforderungen der ATEX-Explosions-Schutzrichtlinie und der FDA für diese anspruchsvolle Anwendung.

Entwickelt und hergestellt für die Absperrung und Regelung von korrosiven und hochreinen Medien.

Petrochemische Industrie
Für Hilfsprozesse wie z. B. die Verarbeitung von Zusatzstoffen ist Bianca dank ihrer außerordentlichen chemischen Beständigkeit und Robustheit die richtige Wahl.

Life Science
Sicherheit, Reinheit und Sterilität sind im Bereich Life Science – inklusive der Lebensmittelindustrie – von höchster Bedeutung.

Wasseraufbereitung
Bianca High-Purity wird dort eingesetzt, wo absolute Reinheit erforderlich ist und selbst kleinste Unreinheiten vermieden werden müssen (z. B. Halbleiterindustrie).

Kraftwerksbau
Produkte, die im Hinblick auf die Lebensdauer, Leistung, Zuverlässigkeit und Widerstandsfähigkeit unter bedingt abrasiven Bedingungen deutlich überlegen sind.

Minenindustrie
Anwendungen wie z. B. Säuren- und Lösungsmittelextraktion von Metallen und aggressiven Schlämmen.

Stahlindustrie
Bei hochkorrosiven Prozessen können nur mit Fluoroplastomer ausgekleidete Klappen eingesetzt werden (z. B. in Beizanlagen).

Chemische Industrie
Zuverlässigkeit und Sicherheit in anspruchsvollen Anwendungen in der Produktion, der Verteilung und der Oberflächenbehandlung.

InterApp entwickelt, produziert und vertreibt Ventile und entsprechendes Zubehör. Als kundenorientiertes Technologieunternehmen bieten wir Kunden in der ganzen Welt umfassende Lösungen zur Durchflussregelung für die anspruchsvollsten Branchen und Anwendungen.
InterApp hat seinen Hauptsitz in der Schweiz und gehört zur dänischen AVK-Gruppe.

InterApp AG behält sich das Recht vor, Produkte oder Dienstleistungen jederzeit ohne vorherige Ankündigung und ohne Verpflichtungen zu ändern oder aus dem Angebot zu nehmen. Für die Folgen der Verwendung dieses Dokuments wird keinerlei Haftung übernommen. Vollständigkeit, Richtigkeit und Aktualität können nicht garantiert werden.

© 2025 InterApp AG. Alle Rechte vorbehalten.

Eine Vervielfältigung des Dokuments, auch in Teilen, ist nur mit vorgängiger schriftlicher Zustimmung des Urheberrechtsinhabers gestattet.

interapp.net

A dedicated member of the TMF Group