Bianca –
massima sicurezza in applicazioni severe.

Valvola a farfalla
con manicotto in PTFE

InterApp

Estremamente versatile, sempre affidabile.

Bianca è la valvola a farfalla centrica con manicotto in PTFE, adatta all'impiego. in applicazioni high purity e con fluidi corrosivi, disponibile nel range DN 32 – DN 900.

Ideata e costruita da più di vent'anni in Svizzera, la valvola Bianca è progettata per garantire una lunga vita operativa in ambienti severi.

Al fine di rispondere alle differenti richieste in campo industriale, la valvola Bianca è disponibile con corpo in ghisa sferoidale e acciaio inossidabile.Grazie all'ampia gamma di manicotti e dischi conduttivi, Bianca è adatta anche all'uso in ambienti esplosivi.

Inoltre, grazie alla disponibilità di componenti semilavorati, i nostri clienti possono aspettarsi tempi di consegna brevi anche per i diametri più grandi, fino al DN 900.

Ottime caratteristiche tecniche per prestazioni eccellenti

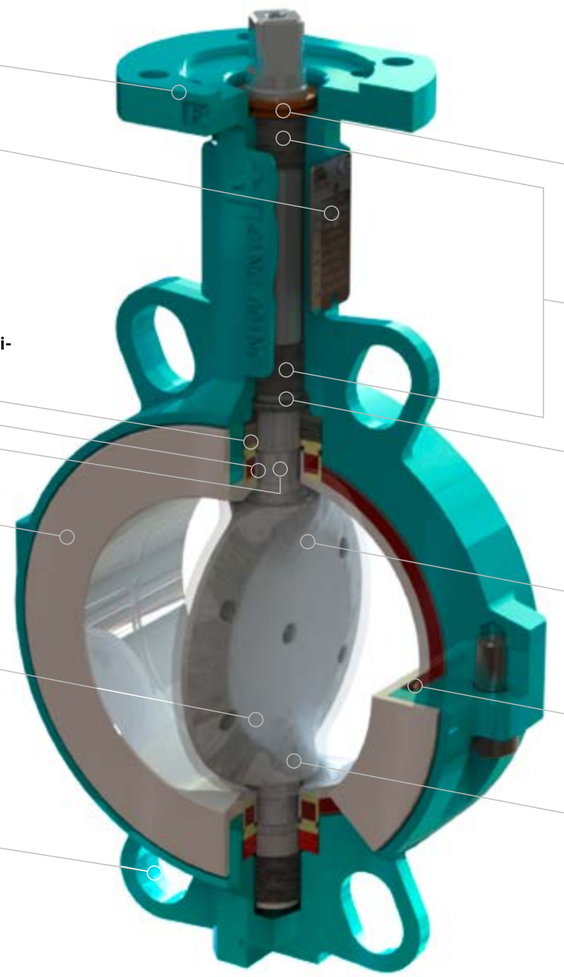

—

Fluoroplastomero conforme a FDA 177.1550 e UE n. 10/2011
Diverse versioni disponibili: high purity, labs-free ed esecuzione per aree esplosive

Il collare superiore, il rivestimento in PFA del disco e parzialmente anche dell'albero, nonché la tenuta dell'albero stesso, garantita a vita, permettono di avere un'eccellente tenuta primaria e secondaria, anche in presenza di alte temperature e di alti cicli operativi

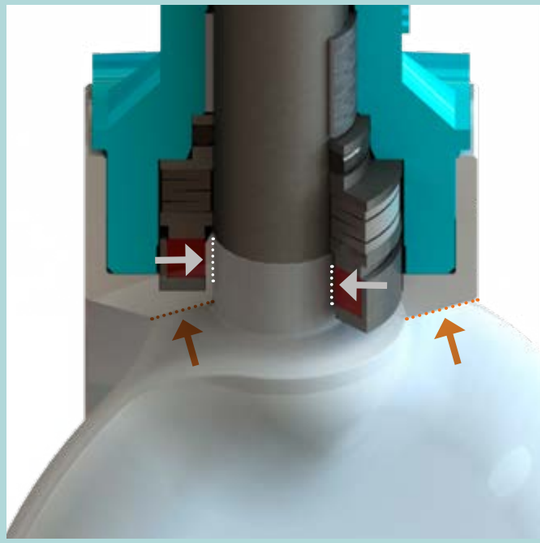

Per ogni applicazione, la giusta combinazione di materiali.

Dalla combinazione di dischi in acciaio inossidabile lucidati a specchio con manicotti in Ultraflon® per applicazioni farmaceutiche con alti livelli di purezza, alla configurazione con dischi rivestiti in PFA con liner in PTFE per l'industria chimica, caratterizzata da sostanze altamente corrosive, la valvola a farfalla Bianca può essere adattata ad un'ampia gamma di applicazioni. Elevata qualità e affidabilità operativa sono sempre fondamentali.

Massima sicurezza per la produzione dei principi attivi farmaceutici

—

Con le valvole a farfalla Bianca di InterApp

Diametro Nominale Bianca DN 50 - DN 200
Certificazione FDA
Esecuzione per area esplosiva

Bachem è un'azienda indipendente e tecnologica che offre ai propri clienti un servizio completo nel campo dell'industria farmaceutica e biochimica. Bachem è specializzata nello sviluppo e produzione di peptidi e di molecole organiche complesse come principi attivi farmaceutici (API) e sostanze biochimiche innovative per la ricerca.

Oltre ai processi sterili e biotecnologici, i prodotti farmaceutici vengono spesso creati attraverso processi produttivi standard. I solventi, ad esempio, sono usati nella preparazione di materiale grezze, utili sia nelle fasi di estrazione, sia di reazione. Una volta utilizzati, questi solventi devono essere recuperati, attraverso il loro riciclo o smaltimento.

Tra la primavera e l'estate del 2008, Bachem AG ha costruito un nuovo impianto per la gestione dei solventi, sia per quelli già utilizzati, sia per quelli appena prodotti. I serbatoi di questo deposito sono stati equipaggiati con valvole a farfalla e valvole a sfera InterApp.

I solventi sono spesso corrosivi e, in caso di mescolamento, possono anche esplodere. Le valvole a sfera e le valvole a farfalla sono state installate specificatamente per uso in ambiente esposivo (esterno: Zona 1 IIB T4 / interno: Zona 0 IIB T4).

Inoltre, i manicotti delle valvole utilizzate a contatto con i solventi non ancora utilizzati dovevano soddisfare i requisiti della American Food and Drug Administration (FDA).

Questo tipo di applicazione richiede la massima sicurezza ed affidabilità. Le valvole a sfera, manuali e pneumatiche, modello BVC21, sono state anch'esse installate sui serbatoi dedicati ai solventi non ancora usati. Le valvole a farfalla Bianca, lug, con dischi in acciaio 316L e con manicotto in PTFE conduttivo, sono state utilizzate per le tubazioni più grandi, dal DN50 al DN200, e sono state fornite in esecuzione manuale, con leva, e con attuatori pneumatici, in alcuni casi equipaggiati anche di box finecorsa.

Anche per le valvole a farfalla Bianca, i manicotti forniti sono conformi alla normativa FDA.

Le valvole a farfalla Bianca sono state inoltre installate sui serbatoi dedicati ai solventi esausti, nella configurazione con dischi rivestiti in PFA conduttivo e con la stessa automazione prevista per le valvole a contatto con i solventi già prodotti ma non ancora utilizzati.

InterApp ha soddisfatto le necessità del cliente, fornendo prodotti conformi alla normativa FDA e ATEX.

Progettata e costruita per l’impego con fluidi corrosivi e per applicazioni high purity.

Oil & Gas
Per processi ausiliari, come la lavorazione di additivi, Bianca rappresenta la scelta appropriata grazie alla sua eccezionale resistenza alle sostanze chimiche e alla sua solidità.

Life Science
Sicurezza, high purity e sterilizzazione sono elementi fondamentali nel campo Life Science.

Trattamento acque
La valvola Bianca, in esecuzione high purity, viene utilizzata in applicazioni, come quella dei semiconduttori, dove purezza e mancanza di impurità si rendono necessarie.

Power Generation
Prodotti superiori in termini di durevolezza, prestazioni, affidabilità e resistenza in condizioni leggermente abrasive.

Miniere e fanghi
Applicazioni come estrazione di metalli tramite acidi e solventi.

Industria siderurgica
Processi altamente corrosivi, come le linee di raccolta, richiedono l’impiego della valvola a farfalla Bianca con liner in plastomero.

Processi chimici
Affidabilità e sicurezza in applicazioni severe come produzione, distribuzione e trattamento superfici.

InterApp è una società affiliata del gruppo AVK attivo in tutto il mondo e sviluppa, produce e commercializza sistemi di valvole e rubinetti. Come azienda di management tecnologico e di progetto orientata al cliente, InterApp realizza le soluzioni più innovative della tecnica dei fluidi per le applicazioni e i settori industriali degli ambienti più gravosi di tutto il mondo.

InterApp AG si riserva il diritto di modificare o rimuovere prodotti o servizi dalla propria gamma in qualsiasi momento e senza preavviso o obbligo. InterApp SA non si assume alcuna responsabilità per conseguenze derivanti dall'uso del presente documento. Non si fornisce alcuna garanzia circa la completezza, l'accuratezza e l'aggiornamento delle informazioni fornite.

© 2025 InterApp AG. Tutti i diritti riservati.

La duplicazione del presente documento o di parte di esso è consentita solo previo consenso scritto del proprietario del materiale soggetto a copyright.

interapp.net

A dedicated member of the AVK Group